2XXX.XX.XX.新規
製品No.

O.K式油水分離槽 OKYC-6015 2槽式 (600×1200×1500) 構造図 S=1:30(A3)

有効容量：770L

平面図(本体)

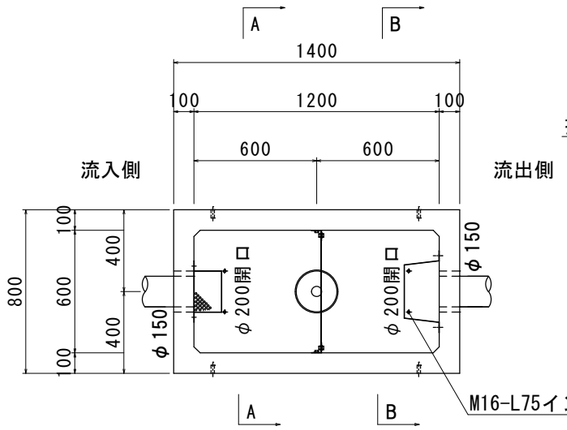

平面図(蓋)

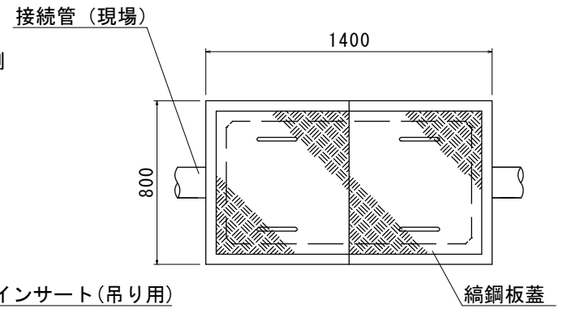

縞鋼板蓋 (t=4.5 溶融亜鉛メッキ)

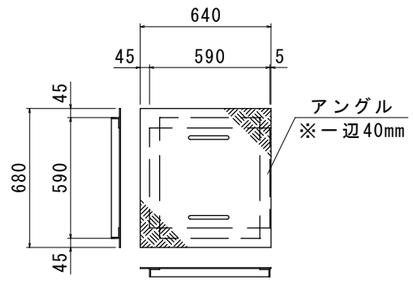

アングル 2本

(SUS製) t=2mm

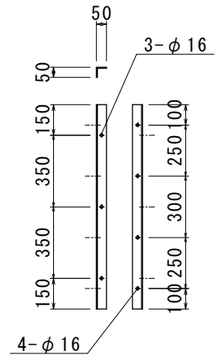

隔壁板 1枚

(SUS製) t=2mm

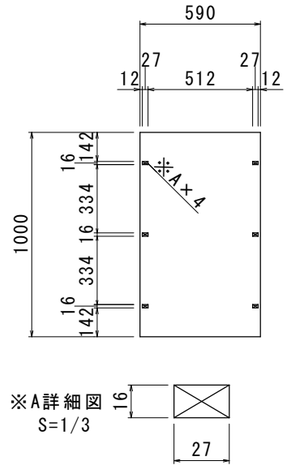

※A詳細図
S=1/3

正面断面図

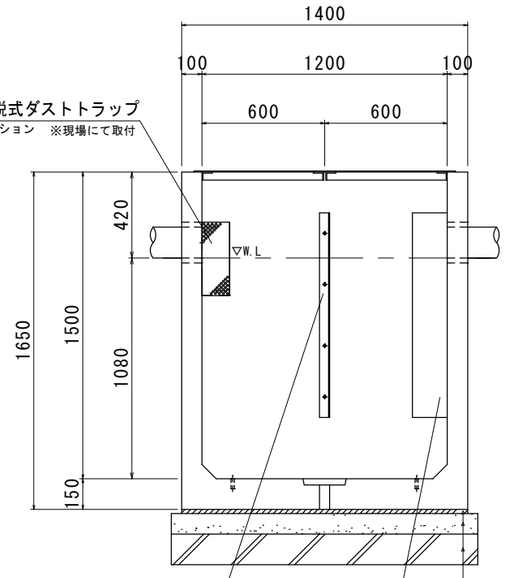

A-A断面図

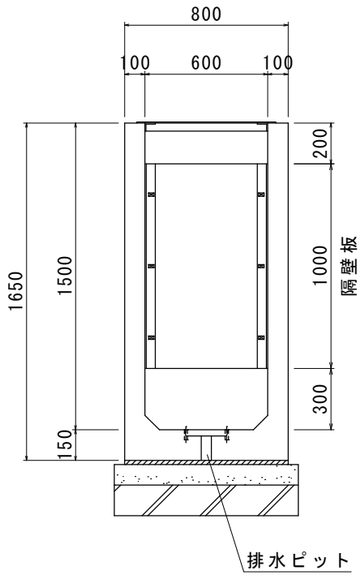

B-B断面図

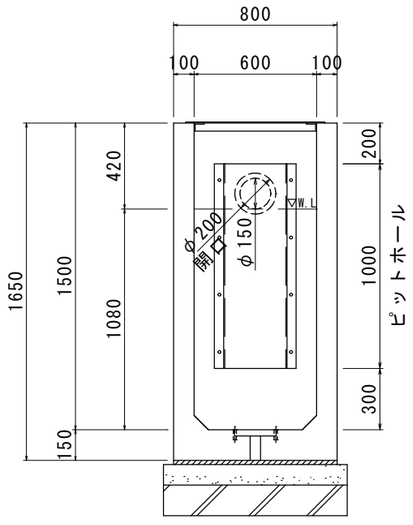

ピットホール(標準)

(SUS製 t=0.8mm)

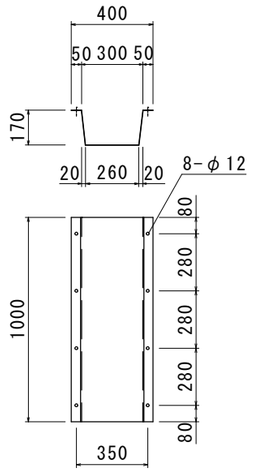

排水ピット(栓付)詳細図

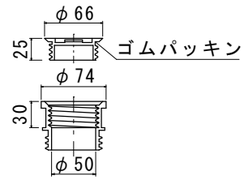

材 料 表(OKYC用準備部材)

種 別	規 格	数 量
縞鋼板蓋 T=4.5	溶融亜鉛メッキ	2 枚
隔壁板 T=2	SUS304	1 枚
隔壁板-アングル固定用ボルト	SUS304-M12	6 本
隔壁板-アングル固定用ナット	SUS304-M12	6 個
隔壁板-アングル固定用ワッシャー	SUS304-M12	12 枚
隔壁板用アングル T=2	SUS304	2 本
芯棒打込み式座金付きアンカー (下穴ドリル径=φ12.7mm L=45mm)	SUS304-M12	8 組
ピットホール(標準・ゴムパッキン付き)	SUS430	1 個
ダストトラップ(標準・φ150用)	SUS304	1 個
芯棒打込み式座金付きアンカー (下穴ドリル径=φ8.5mm L=30mm)	SUS304-M8	10 組
止水栓	-	1 個
本体吊り金具(アイボルト)	SS400-M16	4 個

★オプション

OCS-AB オイルチェックセンサー

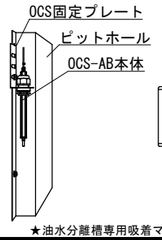

★油水分離槽専用吸着マットもご用意できます。

着脱式ダストトラップ150

(SUS t=0.8mm)

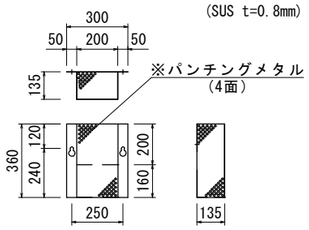

ピットホール取付詳細図

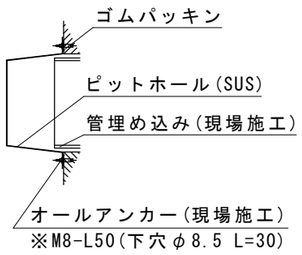

■お客様ご記入欄

現 場 名	
略 称 名	
■G.L～管下	H=( )mm
■接続管(呼び径)	管種( )・φ( )mm
■接続側溝	内寸( )mm×( )mm

品名(規格名)	参考重量(1基)	数 量
本体600×1200×1500	1920kg	1基

※受注製造品につき、管径・管位置をご指示願います。
※防水処理及び、接続される管材は製品に含まれません。
※部材設置用のアンカー打ちは現場にてお願いします。
尚、取付の際には締めすぎにご注意下さい。

品名	O.K式油水分離槽 2槽式 OKYC-6015					
承認		検図		設計		縮尺 図示
oike 日本産業規格表示認証取得工場 株式会社 オーイケ						図番 OKYC60-NA